PROJETO DE CONSTRUÇÃO DAS QUADRAS DE STREETBALL - DETALHAMENTO DO ALAMBRADO

ESCALA INDICADA

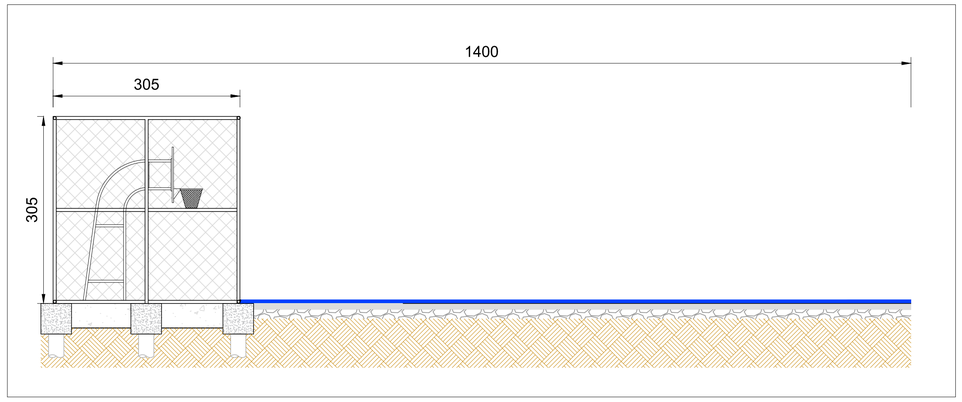

VISTA LATERAL 1 E 3

ESCALA 1:50

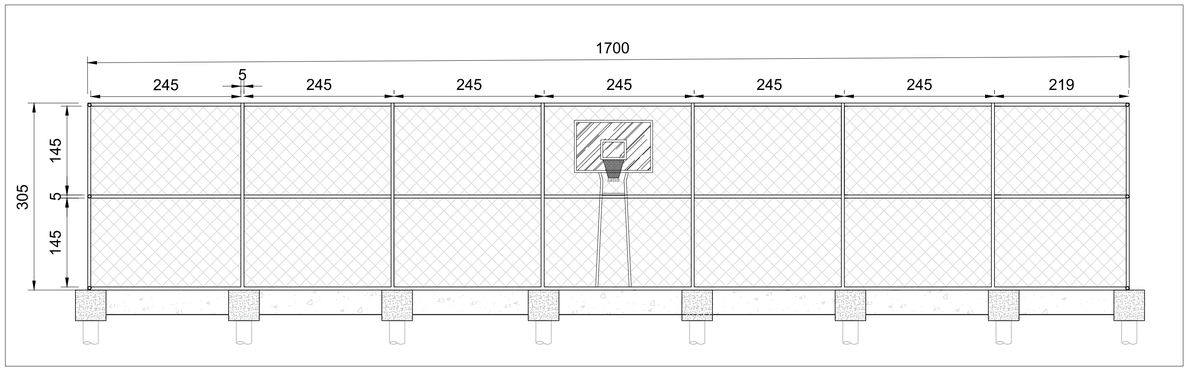

VISTA FRONTAL 1

ESCALA 1:50

PLANTA TÍPICA DO ALAMBRADO

ESCALA 1:50

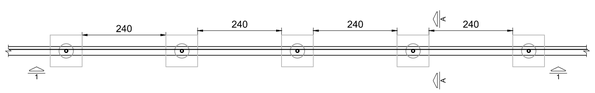

ARMAÇÃO TÍPICA DA VIGA BALDRAME

Escala 1:25

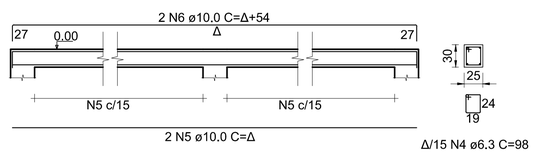

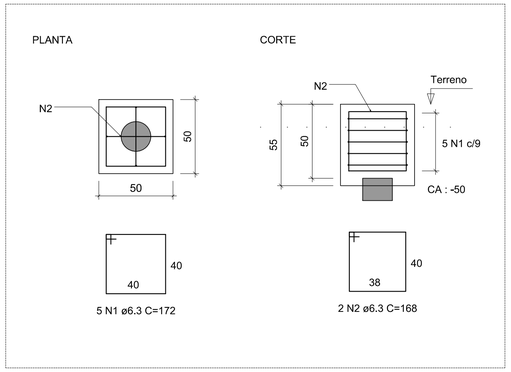

DETALHAMENTO TÍPICO DOS BLOCOS DE COROAMENTO

Escala 1:25

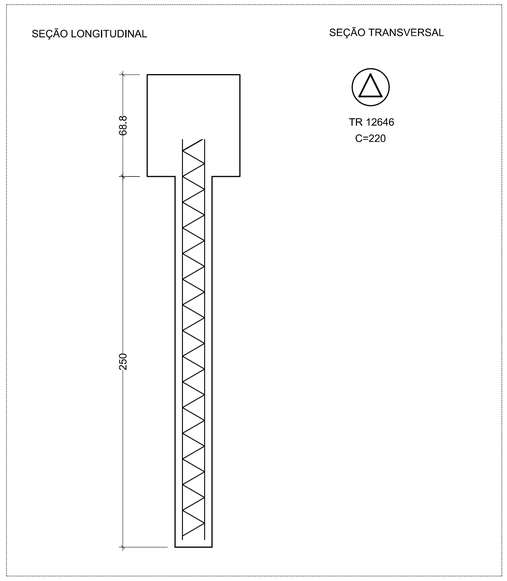

DETALHAMENTO TÍPICO DAS BROCAS Ø20 cm

Escala 1:20

DESCRIÇÃO	QUANTIDADE	UNIDADE
BLOCO DE CONCRETO 50X50 cm (unidade)		
LASTRO DE CONCRETO MAGRO	0,02	m³
CONCRETO 20 MPa	0,14	m³
AÇO CA-50	3,20	kg
FORMA	1,10	m²
IMPERMEABILIZAÇÃO	1,10	m²
ESCAVAÇÃO	0,49	m³
REATERRO	0,33	m³
ESTACA ø 20 cm (unidade)		
ESTACA BROCA	2,50	m
VIGA BALDRAME 25X30 cm (metro)		
LASTRO DE CONCRETO MAGRO	0,02	m³
CONCRETO 20 MPa	0,08	m³
AÇO CA-50	4,30	kg
FORMA	0,60	m²
IMPERMEABILIZAÇÃO	0,60	m²
ESCAVAÇÃO	0,17	m³
REATERRO	0,07	m³
GERAL		
COMPRIMENTO DE ALAMBRADO	23,10	m
ÁREA DE ALAMBRADO	70,46	m²
QUANTIDADE DE BLOCO DE FUNDAÇÃO	14,00	UNIDADE
QUANTIDADE DE ESTACA	14,00	UNIDADE
COMPRIMENTO DE VIGA BALDRAME	23,10	m

TABELA DE AÇO POR METRO DE ALAMBRADO

ELEMENTO	NOME	BITOLA (mm)	COMP UNITÁRIO (m)	QUANT UNITÁRIO (unid.)	COMP TOTAL (m)	ELEMENTO POR METRO LINEAR (unid./m)	QUANT TOTAL (m)	PESO TOTAL (kg)
BLOCOS	**N1**	6,30	1,72	5,00	8,60	0,50	4,30	1,08
	N2	6,30	1,68	2,00	3,36	0,50	1,68	0,42
BALDRAME	**N4**	6,30	0,98	7,00	6,86	1,00	6,86	1,72
	N5	10,00	1,05	2,00	2,10	1,00	2,10	1,32
	N6	10,00	1,00	2,00	2,00	1,00	2,00	1,26
PESO TOTAL								**5,79**

NOTAS

- MEDIDAS EM CENTÍMETROS;
- VERIFICAR DETALHES CONSTRUTIVOS PERTINENTES NO MEMORIAL DESCRITIVO;
- ALTERAÇÕES NESTE PROJETO SOMENTE COM AUTORIZAÇÃO EXPRESSA DA EMPRESA PROJETISTA.

REFERÊNCIAS

- PLANILHA DE QUANTITATIVOS;
- MEMORIAL DESCRITIVO E ESPECIFICAÇÕES TÉCNICAS.

REVISÃO:	DATA :	DESCRIÇÃO:	RESP.:
REV. 01	21/03/22	ALTERAÇÃO NO ALAMBRADO	DAC
REV. 00	08/03/22	EMISSÃO INICIAL	DAC

CLIENTE

Prefeitura Municipal de **Pouso Alegre**

PROJETO

DAC engenharia

Rua Miguel Vianna, nº 81, Sala 12
Bairro Morro Chic
CEP: 37500-080 – Itajubá / MG
Tel: (35) 3623-5720
www.dacengenharia.com.br

GERÊNCIA DE PROJETOS
FELIPE GUIMARÃES

COORDENAÇÃO DE PROJETOS
ALOISIO CAETANO FERREIRA CREA: MG-97.132/D

RESPONSÁVEL TÉCNICO
ENGª. FLÁVIA CRISTINA BARBOSA CREA: MG-187.842/D

PROJETO
FLÁVIA CRISTINA BARBOSA

DESENHO
LARA ALMEIDA ALVES

EMPREENDIMENTO
CONSTRUÇÃO DAS QUADRAS DE STREETBALL

ENDEREÇO
BAIRRO COLINA VERDE
POUSO ALEGRE – MG

DISCIPLINA
ARQUITETÔNICO

ASSUNTO
EXECUÇÃO DO ALAMBRADO
PLANTA BAIXA, TABELAS E DETALHES

FASE DO PROJETO
EXECUTIVO

FOLHA Nº.
02/02

DATA INICIAL	ESCALA	REVISÃO	ARQUIVO
08/03/2022	INDICADA	R01	DAC-PMPA-STREET-PE-ARQ-R00.DWG